種目　男子ドロー　　参加数３２

大会名：中牟田U15全国選抜ジュニア北信越予選
月日：平成25年9月7日～9日
会場：富山市八尾ゆめの森

①	1	正林　知大	（長野：地球環境高校）
	2	丸山　隼弥	（長野：m＆mJTA）
	3	植本　颯太郎	（福井：敦賀気比高等学校）
	4	河内　竜汰	（長野：あづみのJTC）
	5	金盛　一歩	（富山：上市中学校）
	6	長山　海	（富山：SEIBUスポーツ）
	7	谷井　優希	（富山：国際付属高校）
⑤	8	覚本　匠	（石川：ATS）
④	9	福尾　勇希	（富山：大林TS）
	10	武石　柊平	（長野：team　HERO）
	11	内田　建	（福井：tennis villa）
	12	中村　公宣	（新潟：柏崎JTS）
	13	塚田　健悟	（富山：国際付属高校）
	14	中村　唯人	（新潟：新潟第一高等学校）
	15	八倉巻　恭平	（富山：TCロコモーション）
⑦	16	坂本　曜隆	（石川：ウエストヒルズJT）
⑧	17	佐藤　宇浩	（新潟：マリンブルーTS）
	18	笠井　達貴	（福井：敦賀Jrテニススポーツ少）
	19	添田　京世	（石川：いしかわJr）
	20	三島　大佑	（福井：敦賀気比高等学校）
	21	石倉　孝浩	（新潟：新発田高等学校）
	22	松田　昂也	（石川：ウエストヒルズJT）
	23	越村　樹	（富山：センティア）
③	24	佐藤　悠樹	（長野：すがの台TC）
⑥	25	森田　翔一朗	（石川：金沢市立西南部中学校）
	26	仙道　直樹	（長野：team　HERO）
	27	山崎　大貴	（石川：金沢高校）
	28	前田　航太郎	（福井：MJr）
	29	新出　拓矢	（富山：大林TS）
	30	阿部　祥大	（福井：鯖江ジュニア）
	31	田中　瑛士	（新潟：スポーツガーデン新潟）
②	32	阿部　竜仁	（新潟：東京学館新潟高等学校）

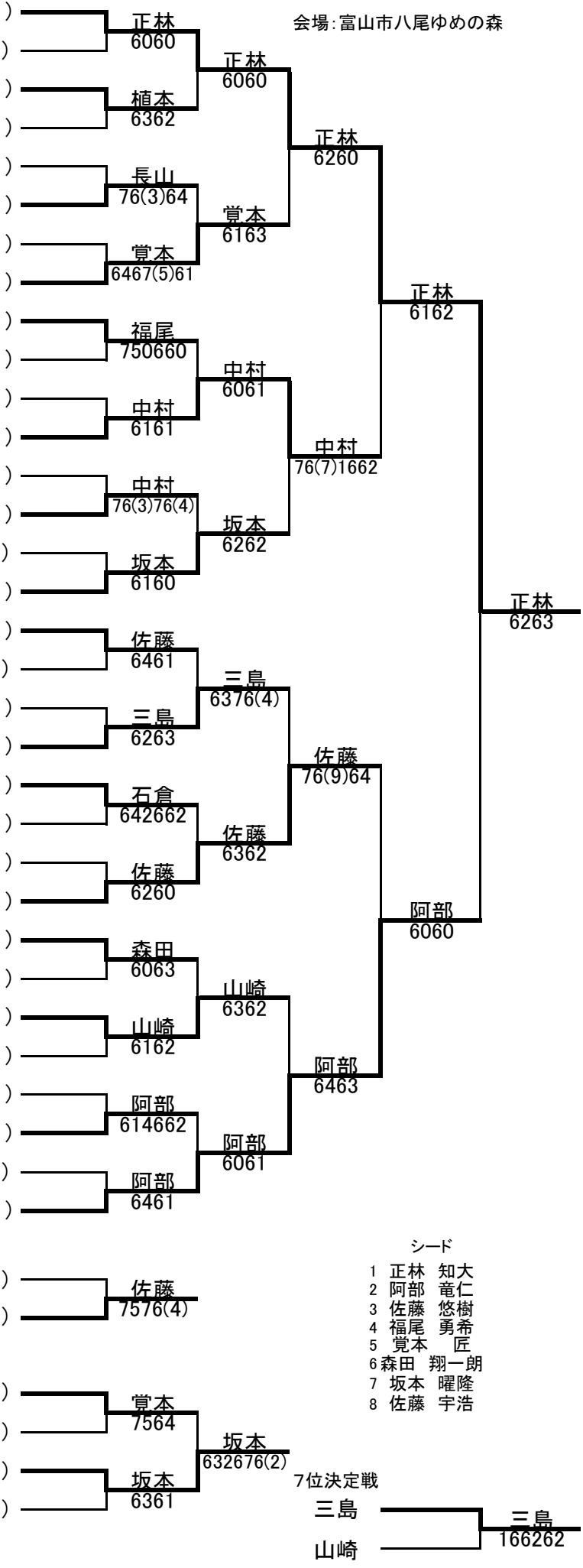

3位決定戦

中村　公宣	（新潟：柏崎JTS）
佐藤　悠樹	（長野：すがの台TC）

5位決定戦

覚本　匠	（石川：ATS）
三島　大佑	（福井：敦賀気比高等学校）
坂本　曜隆	（石川：ウエストヒルズJT）
山崎　大貴	（石川：金沢高校）

7位決定戦

シード
1　正林　知大
2　阿部　竜仁
3　佐藤　悠樹
4　福尾　勇希
5　覚本　匠
6 森田　翔一朗
7　坂本　曜隆
8　佐藤　宇浩

種目　女子ドロー　　参加数３２

大会名：中牟田U15全国選抜ジュニア北信越予選
月日：平成25年9月7日～9日
会場：富山市八尾ゆめの森

①	1	山田　菜津子	（ 石川 ： 加賀Jr ）
	2	谷井　涼香	（ 富山 ： スポーツメイト ）
	3	吉村　真希	（ 福井 ： 福井ジュニアスポーツ ）
	4	林　桃香	（ 福井 ： 仁愛女子高等学校 ）
	5	板谷　里音	（ 石川 ： 津幡Jr ）
	6	内藤　祐希	（ 新潟 ： 長岡市テニス協会 ）
	7	米澤　祐里奈	（ 長野 ： エムスタイルTA ）
⑤	8	小田　爽佳	（ 新潟 ： 新潟第一高等学校 ）
③	9	北村　梨乃	（ 石川 ： 津幡Jr ）
	10	長根尾　江里	（ 石川 ： 小松Jr ）
	11	杉本　琴乃	（ 新潟 ： さくらテニスガーデン ）
	12	辰田　由衣	（ 石川 ： ウエストヒルズJT ）
	13	村上　嘉野	（ 富山 ： 大林TS ）
	14	松村　美咲	（ 富山 ： 南砺市TA ）
	15	丸山　紗也加	（ 長野 ： m＆mJTA ）
⑥	16	本藤　咲良	（ 長野 ： JNS高崎TC ）
⑦	17	林　和香那	（ 福井 ： 仁愛女子高等学校 ）
	18	小林　明香里	（ 長野 ： team　HERO ）
	19	平井　瀬里香	（ 福井 ： 鯖江ジュニア ）
	20	岩岡　芹香	（ 福井 ： 鯖江ジュニア ）
	21	坂田　玲香	（ 石川 ： 小松Jr ）
	22	藤木　菜緒	（ 石川 ： ショットJr ）
	23	高橋　うらら	（ 富山 ： おはようテニスカレッジ ）
④	24	加治　成美	（ 富山 ： JSS富山ITS ）
⑧	25	野村　奈央	（ 富山 ： 小矢部市TA ）
	26	早川　美友	（ 新潟 ： 上越グリーンITS ）
	27	竹田　洸	（ 新潟 ： 上越グリーンITS ）
	28	伊藤　優花	（ 長野 ： team　HERO ）
	29	笠原　沙耶	（ 長野 ： アリスTC ）
	30	内田　葉土希	（ 福井 ： FUKUI.JTT ）
	31	竹内　あやか	（ 新潟 ： ICHIKOテニスクラブ ）
②	32	松本　佳那子	（ 福井 ： 仁愛女子高等学校 ）

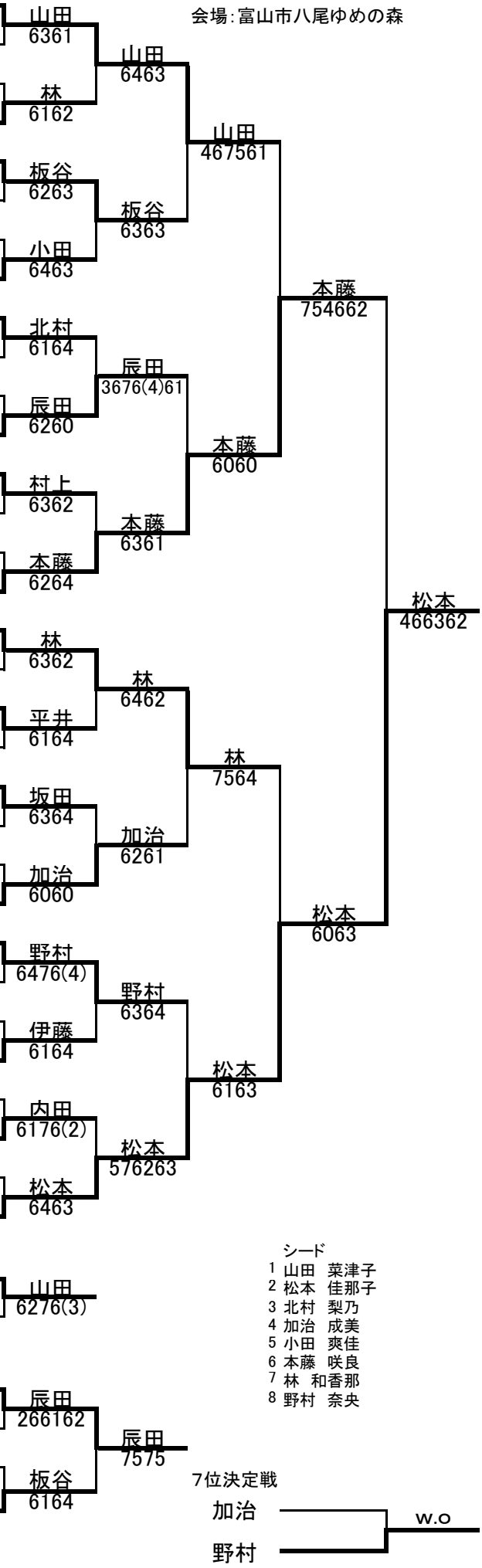

3位決定戦

山田　菜津子	（ 石川 ： 加賀Jr ）
林　和香那	（ 福井 ： 仁愛女子高等学校 ）

5位決定戦

辰田　由衣	（ 石川 ： ウエストヒルズJT ）
加治　成美	（ 富山 ： JSS富山ITS ）
野村　奈央	（ 富山 ： 小矢部市TA ）
板谷　里音	（ 石川 ： 津幡Jr ）

シード
1 山田　菜津子
2 松本　佳那子
3 北村　梨乃
4 加治　成美
5 小田　爽佳
6 本藤　咲良
7 林　和香那
8 野村　奈央